Be- und Entlüfter

Be- und Entlüftungsventil für Erdeinbau

Typ WWBE60E HF (HFNS)

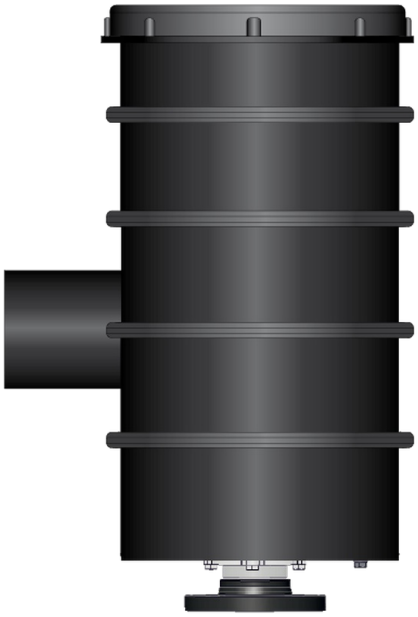

Produktmerkmale

- Eingebautes Ventil Typ WWBE60 HF ▸ 9.3.5 oder
- Ventil Typ WWBE60 HFNS (aktiv druckstossdämpfend) ▸ 9.3.6
- Arbeitsdruck: min. 0,2/max. 16 bar
- Langlebig: Absperrarmatur und Getriebe aus Edelstahl lieferbar
- Geringe Bauhöhe: Standard: 875 mm, Kurzbauhöhe: ab 725 mm
- Aussengewinde 3" oder Flansche DN80, DN100
- Dicht und auftriebssicher: Monolitischer PE-Schacht
- Doppelnutzen: Zum Spülen von Leitungssektionen nutzbar
- Ökonomisch:Transport, Installation und Bedienung ohne Heberwerkzeuge (Gesamtgewicht zwischen 45 kg und 59 kg)

Auf Anfrage

- Höherer Arbeitsdruck (0,2–25 bar)
- Wasserdichte Ausführung
- Ventilationskamin für Zu-/Abluftführung DN150 aus Edelstahl
- Spülgarnitur aus Edelstahl mit 2" Niederschraubventil

Verbindungen & Zubehör

- Flanschverbindung ▸ 4.3.1 / ▸ 4.3.2

Artikel-Nr.	Artikel-Nr. (Aktiv druckstossdämpfend)	DN	NPK-Nr.
WWBE60E HF3	WWBE60E HFNS3	AG 3"	-
WWBE60E HF80	WWBE60E HFNS80	80	832.221
WWBE60E HF100	WWBE60E HFNS100	100	832.222

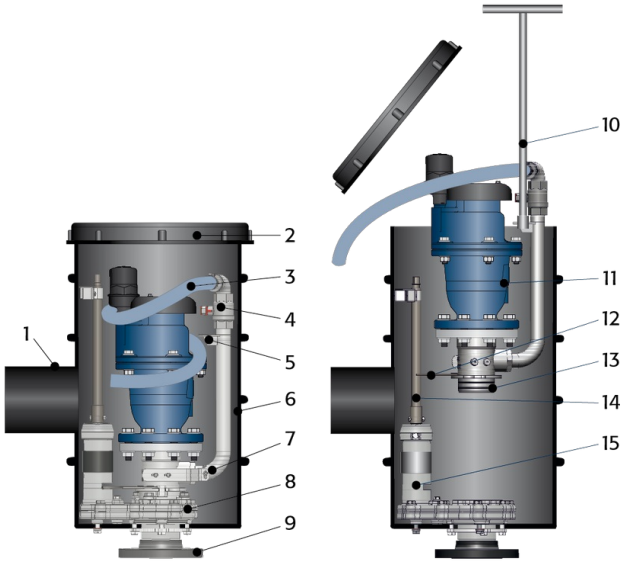

Werkstoffe und Konstruktion
WWBE60E HF (HFNS)

Pos.	Benennung	Werkstoffe
1	Kaminanschluss	PE (Ø 160 mm)
2	Schachtdeckel	PE (Ø 500 mm)
3	Spül-/Ablass-Schlauch	PVC
4	Kugelhahn Rp1	VA
5	Bedienschlüssel-Ankerpunkt	VA
6	Schachtmantel	PE
7	Druckentspannung	VA
8	Absperrarmatur	VA
9	Flansch	VA
10	Bedienschlüssel	VA
11	Be- und Entlüftungsventil	WWBE60E HF (HFNS)
12	Sicherheitsverriegelung	VA
13	Bajonett + 2x O-Ring	VA, NBR
14	Betätigungsspindel	VA
15	Untersetzungsgetriebe	VA

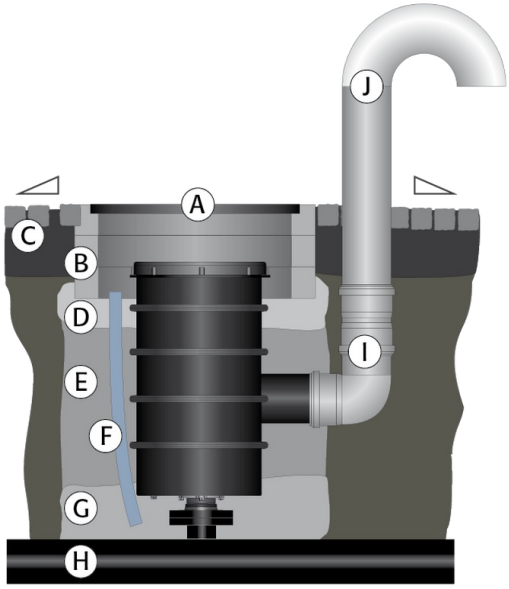

Einbauskizze
WWBE60E HF (HFNS)

Pos.	Benennung
A	Tagwasserdichte Schachtabdeckung
B	Ausgleichsringe
C	Einfassung mit Gefälle
D	Trag-/Sauberkeitsschicht gemäß Verkehrslast
E	Verfüllmaterial
F	Drainagerohr (Lieferumfang)
G	Drainageschicht
H	Druckleitung
I	Winkel, Muffen (z.B. KG-Rohr, Ø 160 mm)
J	Ventilationskamin

Detail Absperrarmatur und Spülgarnitur
WWBE60E HF (HFNS)

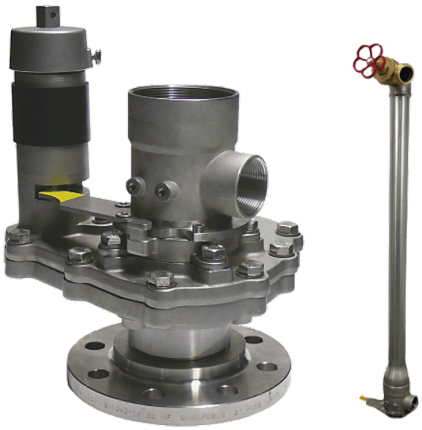

Produktmerkmale

- Standardausführung ab Werk mit Absperrarmatur und Getriebe aus Edelstahl

Zubehör

- Spülgarnitur

Betriebskennlinien

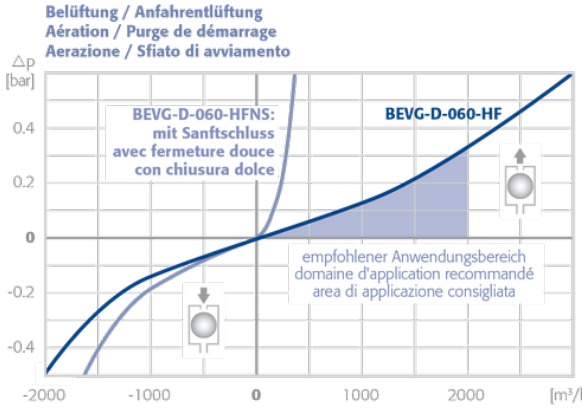

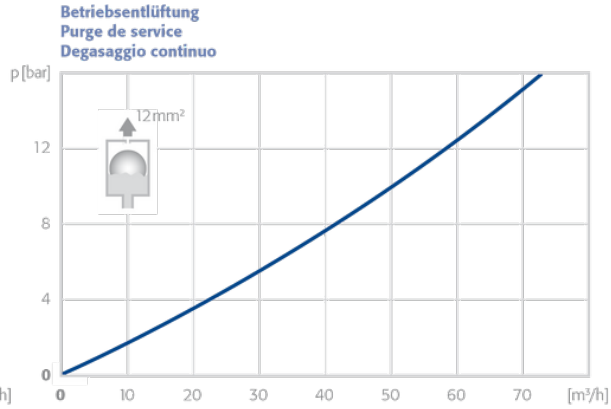

Alle Masse in mm - Änderungen vorbehalten